Пенные газоочистители (скрубберы) ПГС-ЛТИ и ПГП-ЛТИ.

Пенные газоочистители предназначены для очистки от пыли нейтральных газов с температурой до 100 ^{0}С, не дающих в процессе водной промывки кристаллизирующихся солей, способных забивать отверстия решеток или давать твердые отложения на поверхностях аппарата.

Аппараты рассчитаны на давление (разряжение) газа – 200 кгс/м^2.

Частицы пыли диаметром 15-20 микрон улавливаются в пенных газоочистителях на 93-99%. При уменьшении диаметра частиц до 3-5 микрон коэффициент очистки снижается до 80% и менее. Поэтому самостоятельное применение пенных газоочистителей для очистки газа, содержащего тонкие пылевые частицы размером менее 5 микрон нецелесообразно.

Аппараты применимы для очистки газов с удельным весом не менее 0,6 кг/м^3.Пенные газоочистители ПГС-ЛТИ предназначены для очистки газов с высокой начальной запыленностью.

Очистка газов от пыли в пенных газоочистителя х происходит за счет взаимодействия очищаемого газа и промывной воды на решетки аппарата. Пенный газоочиститель представляет собою сварной стальной аппарат с вертикальным ходом газа.

Аппарат состоит из корпуса с размещенными в нем одной или двумя рабочими решётками с системой подачи воды.

Очищаемый газ поступает через диффузор, расположенный в нижней части аппарата, и проходя снизу через отверстия решетки, вспенивает воду.

В слое образовавшейся пены (расчетная высота слоя 80-100 мм) происходит очистка газа от взвешенных в нем частиц. Вода подается на решетку через приемную коробку, которая обеспечивает равномерное поступление воды по всей ширине решетки. Пройдя решетку вода в виде пены поступает в сливную коробку, откуда жидкость стекает в гидрозатвор. Для предотвращения брызгоуноса на пути выхода газа находится каплеуловитель. Очищенный газ выходит через штуцер, расположенный в верхней части корпуса аппарата.

Аппараты ПГС-ЛТИ предусматривают отвод воды с решетки через сливное устройство и частично через отверстия решетки.

В аппаратах ПГП-ЛТИ осуществляется полное протекание воды через отверстия в решетки и удаление шлама только через сборный бункер.

Число решеток (полок) зависит от двух факторов: начальной запыленности и требуемой степени очистки газа.

При начальной запыленности газа до 15-20 г/м3 следует применять однополочные аппараты ПГСЛТИ и ПГП-ЛТИ; при начальной запыленности до 300 г/м3 применяются двухполочные аппараты ПГСЛТИ-П.

Выбор аппарата должен производиться по номинальному расходу газа.

ТЕХНИЧЕСКИЕ ХАРАКТЕРИСТИКИ ГАЗООЧИСТИТЕЛЕЙ ПЕННЫХ ПГС-ЛТИ

Наименование	Производительность, $м^3$/час	Площадь поперечного сечения, $м^2$	Сечение решетки, $м^2$	Сопротивление, кгс/$м^2$	Расход воды, л/$м^3$	Масса, кг
ПГС-ЛТИ-3	2100-3900	0,42	18,7	50-60	0,20	673
ПГС-ЛТИ-5,5	3850-7100	0,77	18,7	50-60	0,21	920
ПГС-ЛТИ-10	7000-13000	1,40	18,7	50-60	0,23	1360
ПГС-ЛТИ-16	12000-20000	2,24	18,7	50-60	0,25	1900
ПГС-ЛТИ-23	18500-28500	3,22	15,7	50-60	0,25	2844
ПГС-ЛТИ-30	24000-37500	4,20	15,7	50-60	0,28	3483
ПГС-ЛТИ-40	33000-48000	5,60	15,7	50-60	0,30	4250
ПГС-ЛТИ-50	42500-60000	7,00	15,7	50-60	0,30	5113
Наименование	Производительность, $м^3$/час	Площадь поперечного сечения, $м^2$	Сечение решетки, $м^2$	Сопротивление, кгс/$м^2$	Расход воды, л/$м^3$	Масса, кг
ПГС-ЛТИ-2-3	2100-3900	0,42	18,7/15,7	50-60	0,20	881
ПГС-ЛТИ-2-5,5	3850-7100	0,77	18,7/15,7	50-60	0,21	1180
ПГС-ЛТИ-2-10	7000-13000	1,40	18,7/15,7	50-60	0,23	1705
ПГС-ЛТИ-2-16	12000-20000	2,24	18,7/15,7	50-60	0,25	2280

ТЕХНИЧЕСКИЕ ХАРАКТЕРИСТИКИ ГАЗООЧИСТИТЕЛЕЙ ПЕННЫХ ПГП-ЛТИ

Наименование	Производительность, $м^3$/час	Площадь поперечного сечения, $м^2$	Сечение решетки, $м^2$	Сопротивление, кгс/$м^2$	Расход воды, л/$м^3$	Масса, кг
ПГП-ЛТИ-3,5	2600-4300	0,50	19,3	50-60	0,80	588
ПГП-ЛТИ-5,5	4500-6800	0,78	19,3	50-60	0,82	770
ПГП-ЛТИ-8	6900-9500	1,13	19,3	50-60	0,82	985
ПГП-ЛТИ-11	9400-12800	1,54	19,3	50-60	0,82	1170
ПГП-ЛТИ-14,5	14500-16700	2,05	19,3	50-60	0,85	1502
ПГП-ЛТИ-18	15500-21000	2,54	19,3	50-60	0,85	1800
ПГП-ЛТИ-23	19000-26000	3,14	19,3	50-60	0,87	1874
ПГП-ЛТИ-28	23000-31400	3,80	19,3	50-60	0,87	2465
ПГП-ЛТИ-32	27600-37400	4,50	19,3	50-60	0,90	2835
ПГП-ЛТИ-44	37500-51000	6,15	19,3	50-60	0,90	3880

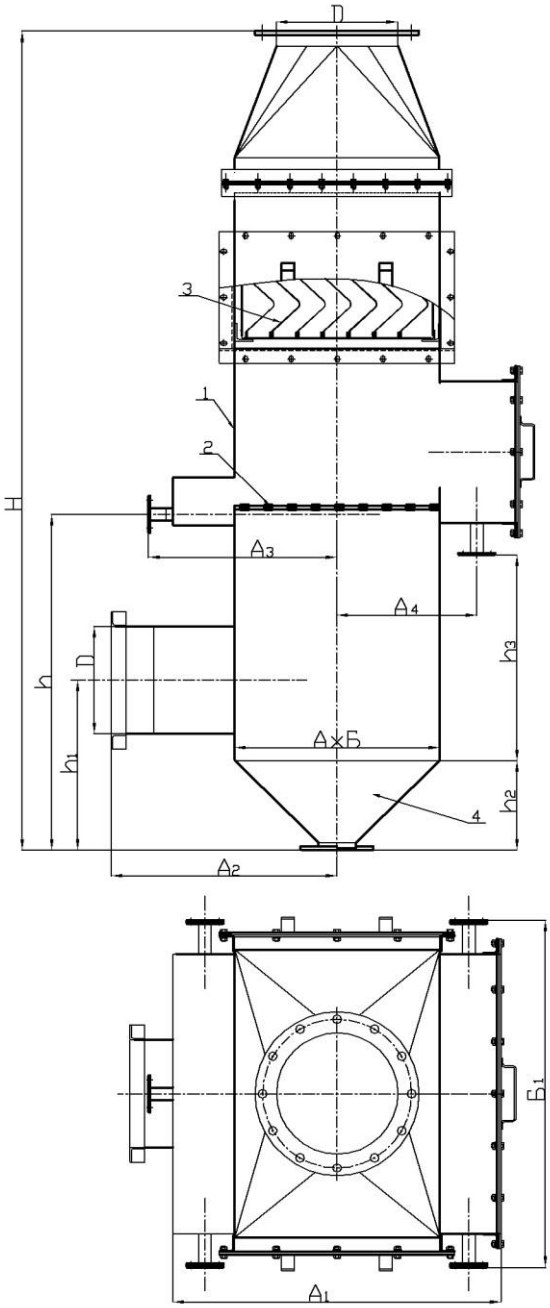

1. Корпус; 2. Решетка (полка);
3. Брызгоотбойник; 4. Сборный бункер.

ГАБАРИТНЫЕ РАЗМЕРЫ ГАЗООЧИСТИТЕЛЕЙ ПЕННЫХ ПГС-ЛТИ -3, 5,5, 10, 16

Наименование	А	$А_1$	А3	$А_4$	Б	$Б_1$	Н	h	h_1	h_2	h_3	D
ПГС-ЛТИ-3	550	890	555	375	770	1080	2195	900	455	150	760	325
ПГС-ЛТИ-5,5	740	1170	650	470	1040	1350	2465	1135	515	230	995	478
ПГС-ЛТИ-10	1000	1430	780	615	1400	1710	2920	1440	610	310	1320	630
ПГС-ЛТИ-16	1260	1690	910	745	1760	2070	3420	1770	690	420	1630	720

ГАЗООЧИСТИТЕЛИ ПЕННЫЕ ПГС-ЛТИ

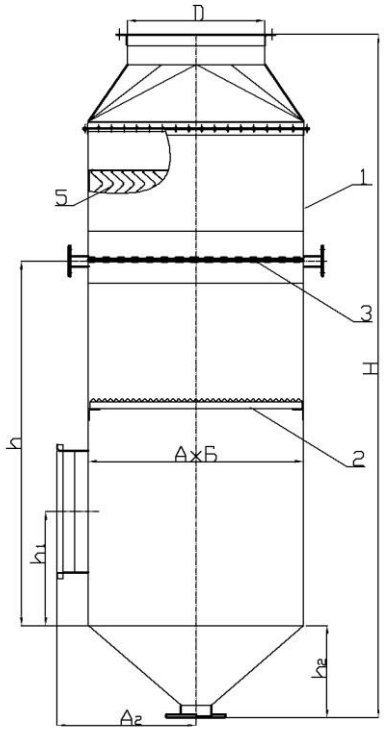

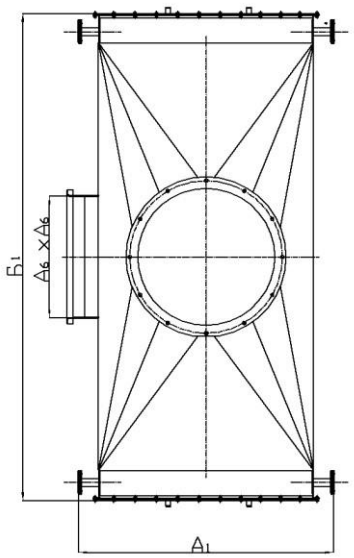

1. Корпус; 2. Решетка (полка); 3. Система подачи воды;
4. Брызгоотбойник; 5. Люк; 3. Сборный бункер.

ГАБАРИТНЫЕ РАЗМЕРЫ ГАЗООЧИСТИТЕЛЕЙ ПЕННЫХ ПГС-ЛТИ-23,30,40,50

Наименование	А	$А_1$	$А_2$	Б	$Б_1$	Н	h	h_1	h_2	D
ПГС-ЛТИ-23	1410	1734	910	2380	2810	4490	2395	750	605	900
ПГС-ЛТИ-30	1620	1734	1015	2720	3150	4950	2685	800	705	1000
ПГС-ЛТИ-40	1870	2194	1140	3120	3550	5750	3120	900	820	1200
ПГС-ЛТИ-50	2100	2424	1255	3480	4410	6030	3420	950	925	1400

ГАЗООЧИСТИТЕЛИ ПЕННЫЕ ПГС-ЛТИ-2

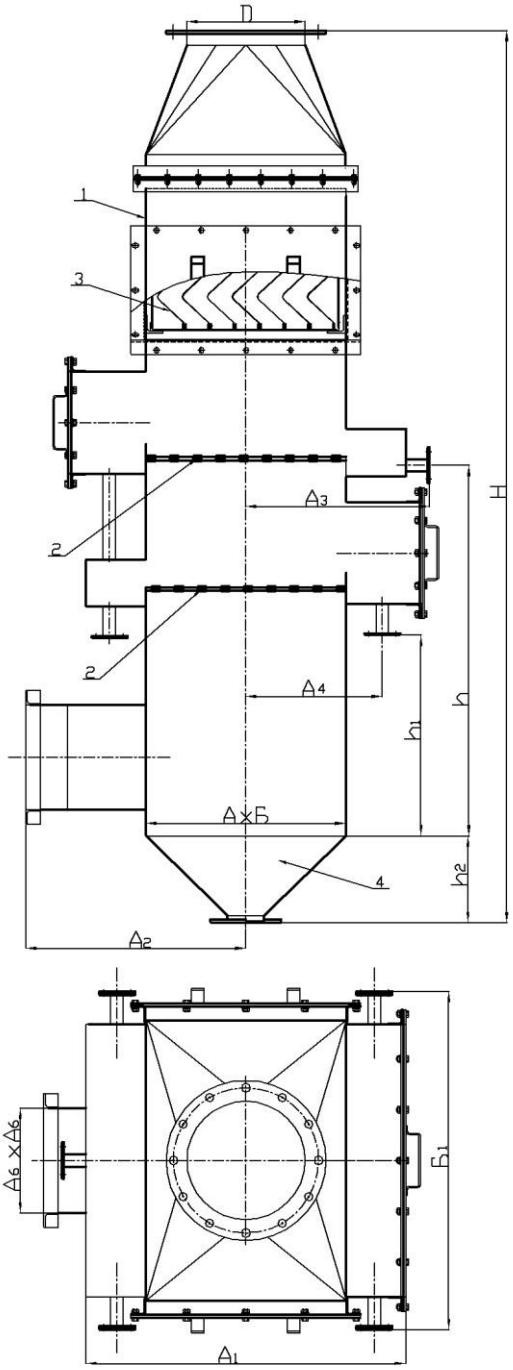

1. Корпус; 2. Решетка (полка);
3. Брызгоотбойник; 4. Сборный бункер.

ГАБАРИТНЫЕ РАЗМЕРЫ ГАЗООЧИСТИТЕЛЕЙ ПЕННЫХ ПГС-ЛТИ-2

Наименование	А	$А_1$	$А_2$	$А_3$	$А_4$	Б	$Б_1$	Н	h	h_1	h_2	D
ПГС-ЛТИ-2-3	550	980	605	555	375	770	1080	2598	1300	760	150	395
ПГС-ЛТИ-2-5,5	740	1170	815	650	470	1040	1350	2863	1535	995	230	550
ПГС-ЛТИ-2-10	1000	1430	1100	780	615	1400	1710	3323	1840	1320	310	630

ПГС-ЛТИ-2-16	1260	1690	1390	910	745	1760	2070	3820	2170	1630	420	720

ГАЗООЧИСТИТЕЛИ ПЕННЫЕ ПГП-ЛТИ-3,5, 5,5, 8, 11, 14,5, 18

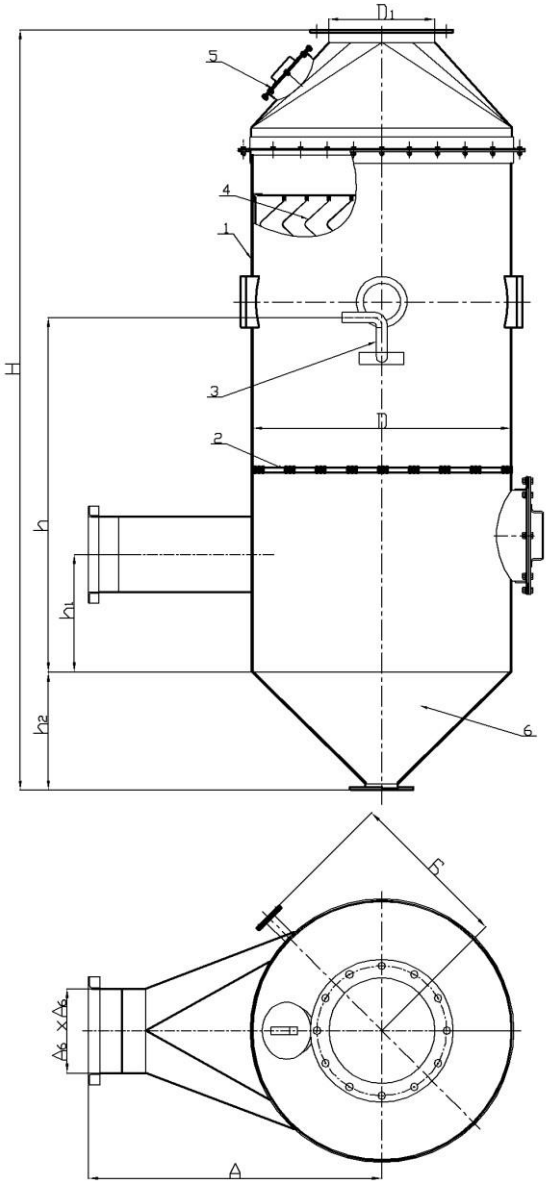

1. Корпус; 2. Решетка (полка); 3. Система подачи воды;
4. Брызгоотбойник; 5. Люк; 6. Сборный бункер.

ГАБАРИТНЫЕ РАЗМЕРЫ ГАЗООЧИСТИТЕЛЕЙ ПЕННЫХ ПГП-ЛТИ-3,5, 5,5, 8, 11, 14,5, 18

Наименование	D	D_1	А	Б	Н	h	h_1	h_2
ПГС-ЛТИ-3,5	800	367	975	500	2400	1340	500	125
ПГС-ЛТИ-5,5	1000	478	1120	600	2623	1560	540	180
ПГС-ЛТИ-8	1200	519	1300	700	2883	2110	570	240
ПГС-ЛТИ-11	1400	630	1550	830	3173	1900	620	325
ПГС-ЛТИ-14,5	1600	720	1780	900	3535	2120	670	360

ПГС-ЛТИ-18	1800	820	1900	1000	3753	2210	720	415

ГАЗООЧИСТИТЕЛИ ПЕННЫЕ ПГП-ЛТИ-23, 28, 32, 44

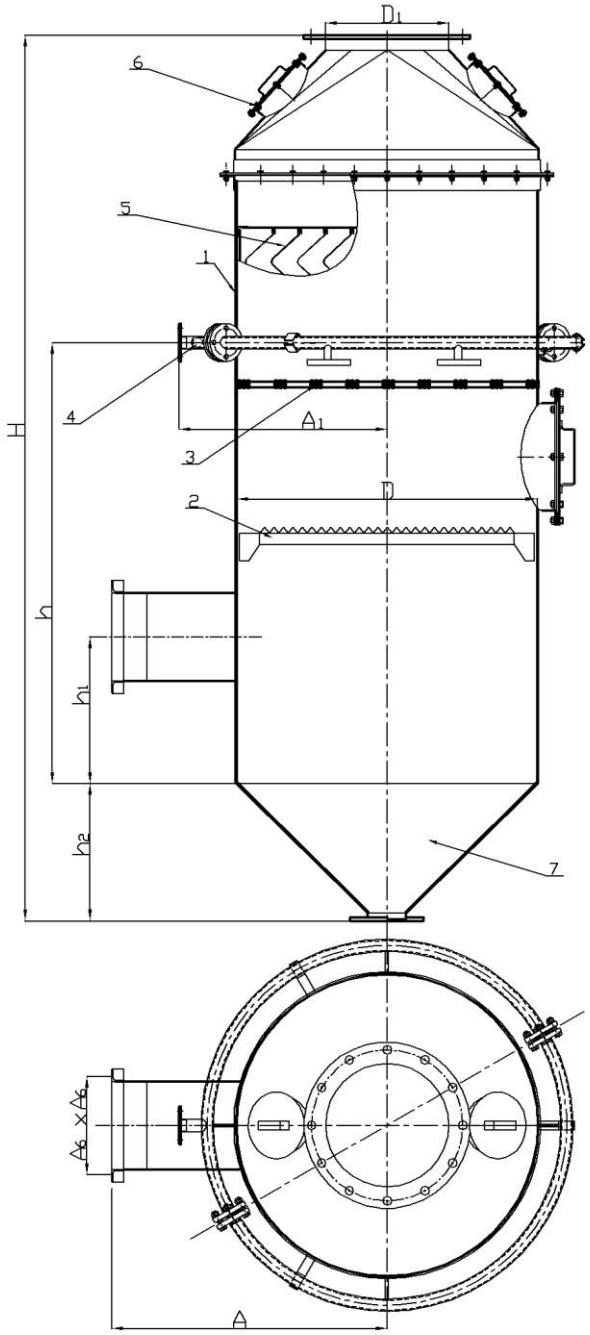

1. Корпус; 2. Решетка газораспределительная; 3. Решетка (полка) ;
4. Система подачи воды ; 5. Брызгоотбойник; 6. Люк; 7. Сборный бункер.

ГАБАРИТНЫЕ РАЗМЕРЫ ГАЗООЧИСТИТЕЛЕЙ ПЕННЫХ ПГП-ЛТИ-23, 28, 32, 44

Наименование	A	A_1	H	h	h_1	h_2	D	D_1
ПГС-ЛТИ-23	1140	1100	4260	2700	700	455	2000	820
ПГС-ЛТИ-28	1290	1200	4725	3100	800	515	2200	1020

ПГС-ЛТИ-32	**1440**	**1300**	**5105**	**3400**	**850**	**575**	**2400**	**1120**
ПГС-ЛТИ-44	**1610**	**1500**	**5665**	**3750**	**900**	**690**	**2800**	**1220**