БАТАРЕЙНЫЕ ЦИКЛОНЫ ПБЦ (ПБЦГ2)

Предназначены для улавливания пыли технологических газов и воздуха на сушильных установках, в системах промышленной вентиляции и аспирации.

Применяются на углеобогатительных и углебрикетных фабриках. Могут быть применены в других отраслях промышленности.

Исполнение секционное.

Циклонные элементы с полуулиточным входом газа размещены вертикальными рядами с наклоном 45° к горизонту. Аппараты выпускаются во взрывобезопасном исполнении.

Наименование	Производительность по м^3/ч	Мощность шлюзового питателя, кВт	Габаритные размеры, мм:			Масса, кг
			L, мм	B, мм	H, мм	
ПБЦ-15/ПБЦГ2-15	15000-18000	0,7x1	2470	3130	5270	**4000**
ПБЦ-25/ ПБЦГ2-28	28000-31000	0,7x1	2470	3130	5760	**5000**
ПБЦ-35/ПБЦГ2-40	40000-45000	0,7x1	2470	3130	6400	**6100**
ПБЦ-50/ПБЦГ2-55	55000-65000	0,7x2	4630	3130	6550	**11500**
ПБЦ-75/ПБЦГ2-80	80000-90000	0,7x2	4630	3246	7735	**13100**
ПБЦ-100/ПБЦГ2-105	105000-130000	0,7x2	4630	3446	7735	**15000**
ПБЦ-150/ПБЦГ2-155	155000-180000	0,7x3	6740	3846	8550	**23500**

Количество циклонных элементов в секции: 24, 36 , 48, 92, 116, 140, 212.

Эффективность очистки: 95-99 %.

Входная скорость: 10,2 – 16,1 м/с.

Сопротивления батарейных циклонов: 130-150 мм. вод. сот.

Батарейные циклоны ПБЦ-15, ПБЦ-25, ПБЦ-35

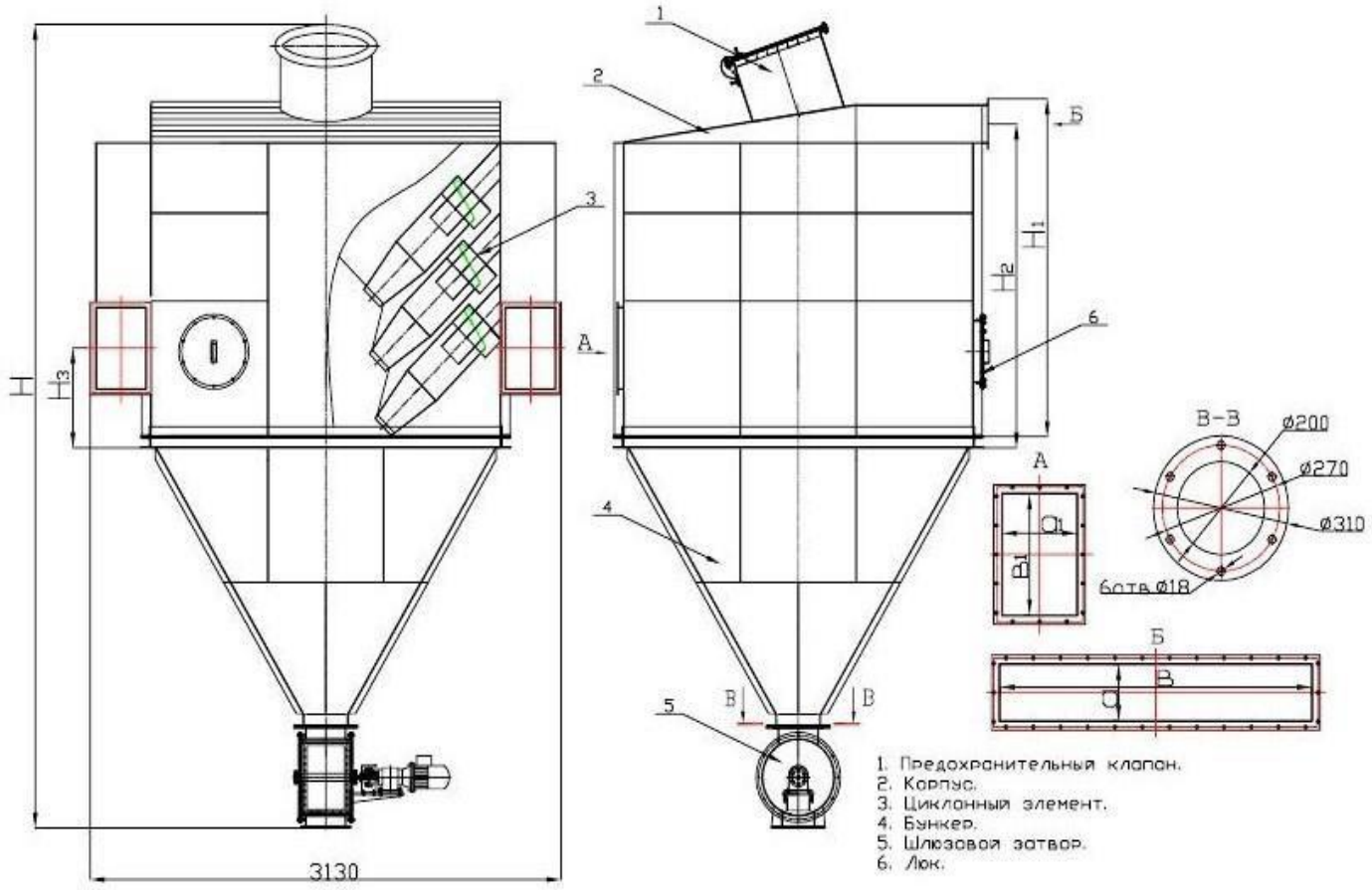

Технические характеристики ПБЦ-15, ПБЦ-25, ПБЦ-35

Наименование	Производительность по м³/ч	H	H_1	H_2	H_3	a x b	a_1 x b_1	Масса, кг
ПБЦ-15/ПБЦГ2-15	15000-18000	5270	2090	1755	515	240x1430	340x520	**4000**
ПБЦ-25/ ПБЦГ2-28	28000-31000	5760	2585	2215	665	310x1870	340x820	**5000**
ПБЦ-35/ПБЦГ2-40	40000-45000	6400	3260	2850	815	400x2020	340x1120	**6100**

Батарейные циклоны ПБЦ-50, ПБЦ-75, ПБЦ-100

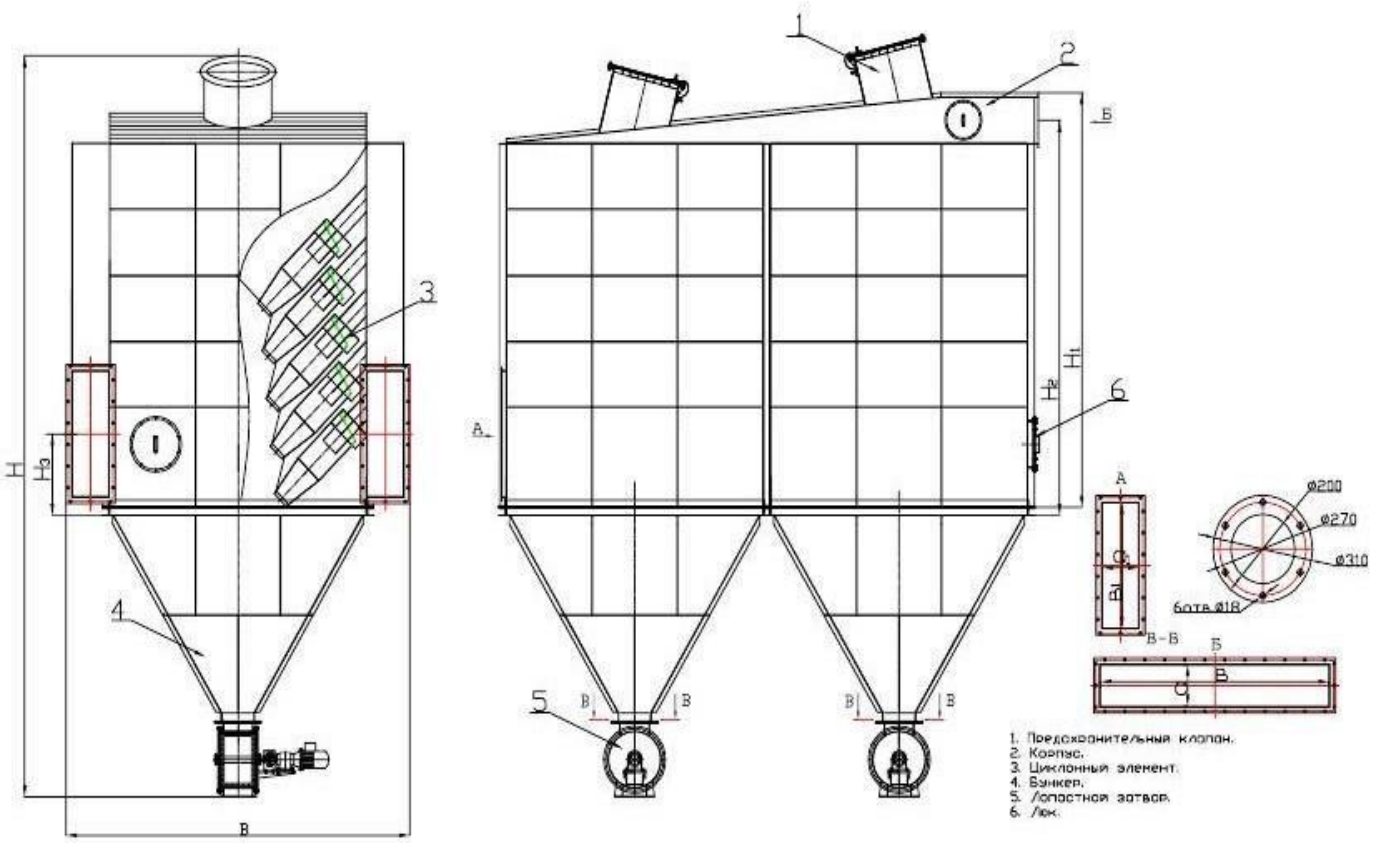

Технические характеристики ПБЦ-50, ПБЦ-75, ПБЦ-100

Наименование	Производительность по м³/ч	H	H_1	H_2	H_3	B	a x b	a_1 x b_1	Масса, кг
ПБЦ-50/ПБЦГ2-55	55000-65000	6550	2880	2700	820	3130	400x2300	340x1090	**11500**
ПБЦ-75/ПБЦГ2-80	80000-90000	7735	3420	2580	975	3246	500x2300	400x1320	**13100**
ПБЦ-100/ПБЦГ2-105	105000-130000	7735	3870	2580	1015	3446	600x2300	500x1400	**15000**

Батарейные циклоны ПБЦ-150

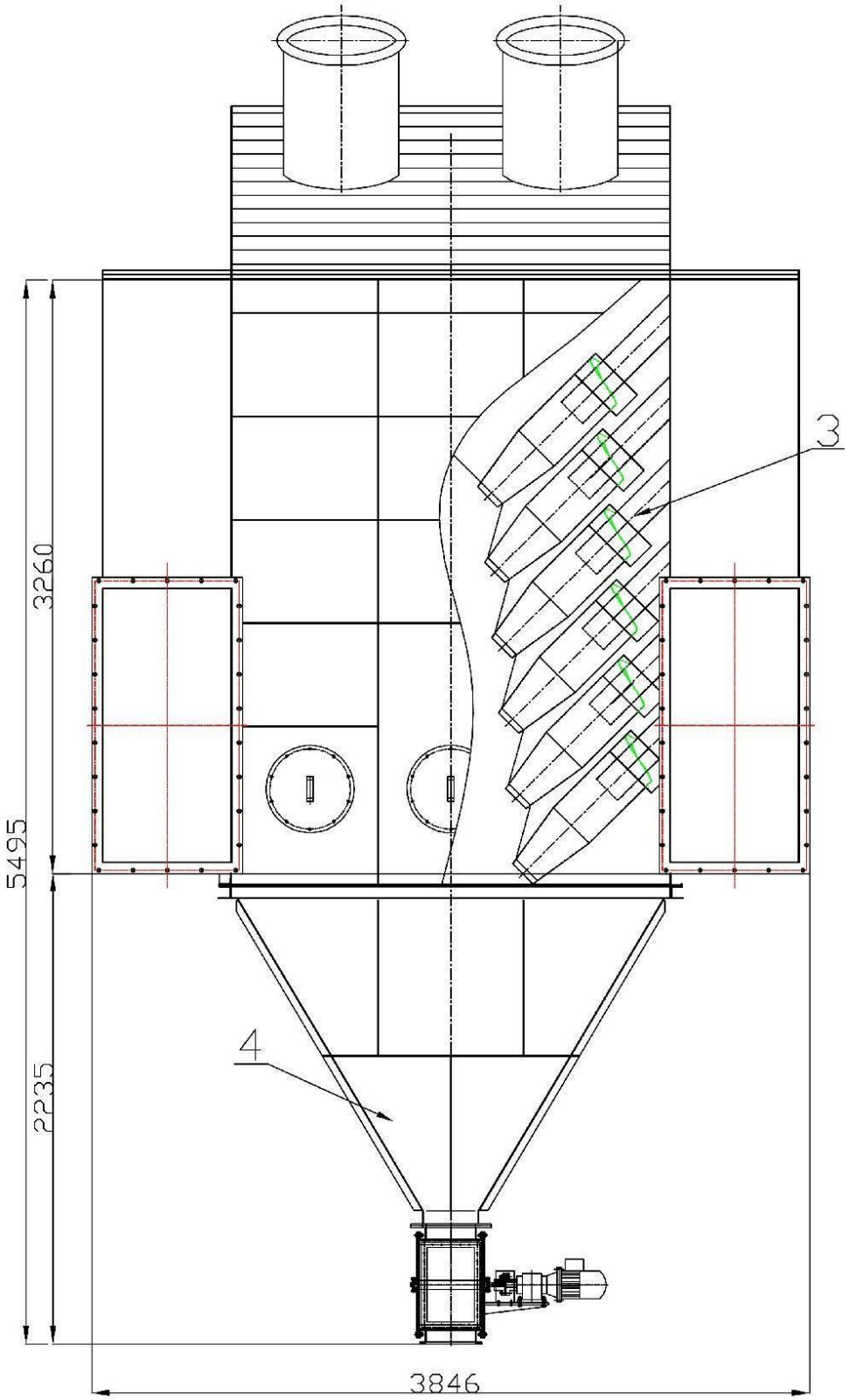
3
4
3260
5495
2235
3846

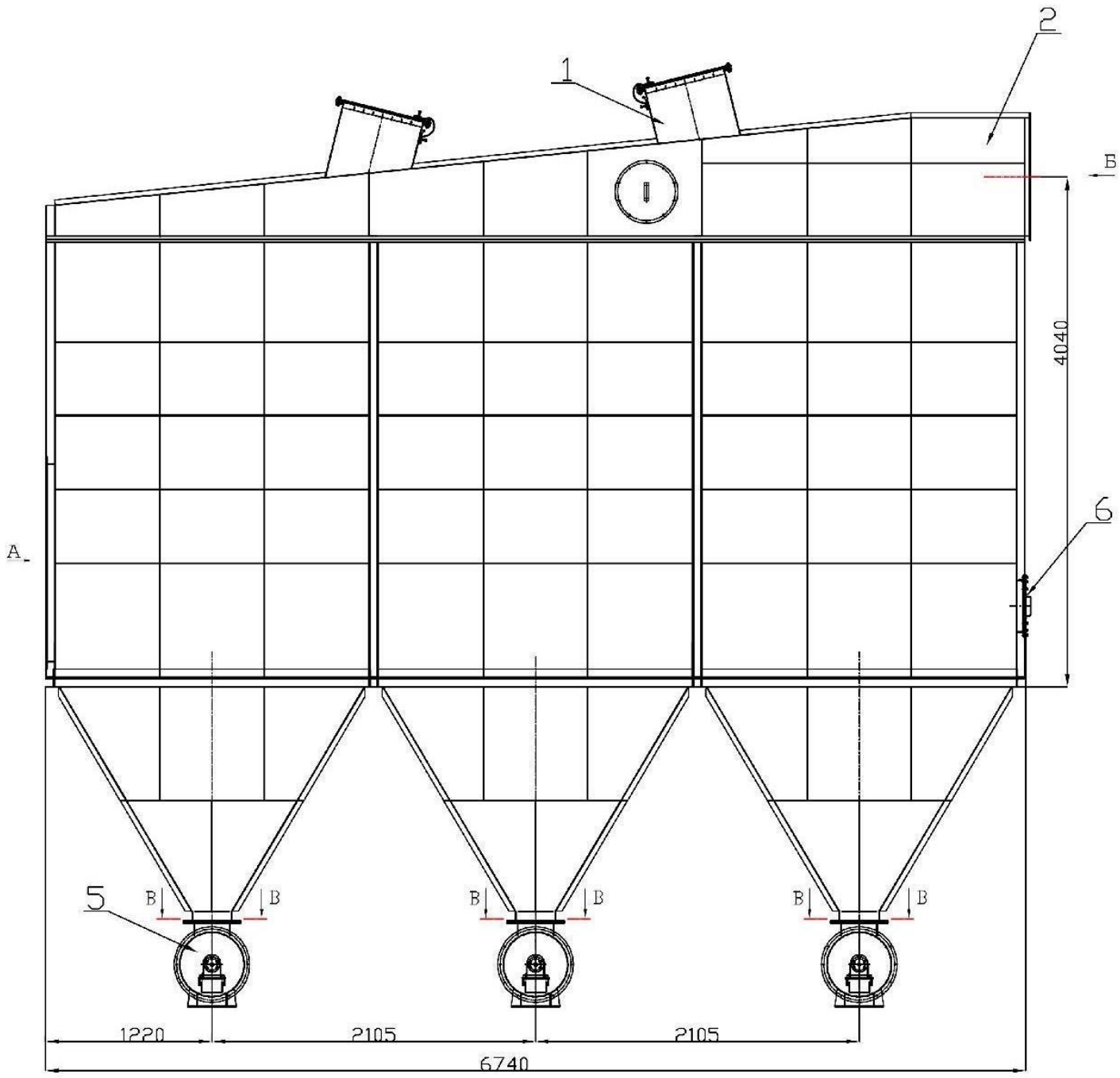
1
2
Б
4040
6
А
5
В
В
В
В
В
В
1220
2105
2105
6740

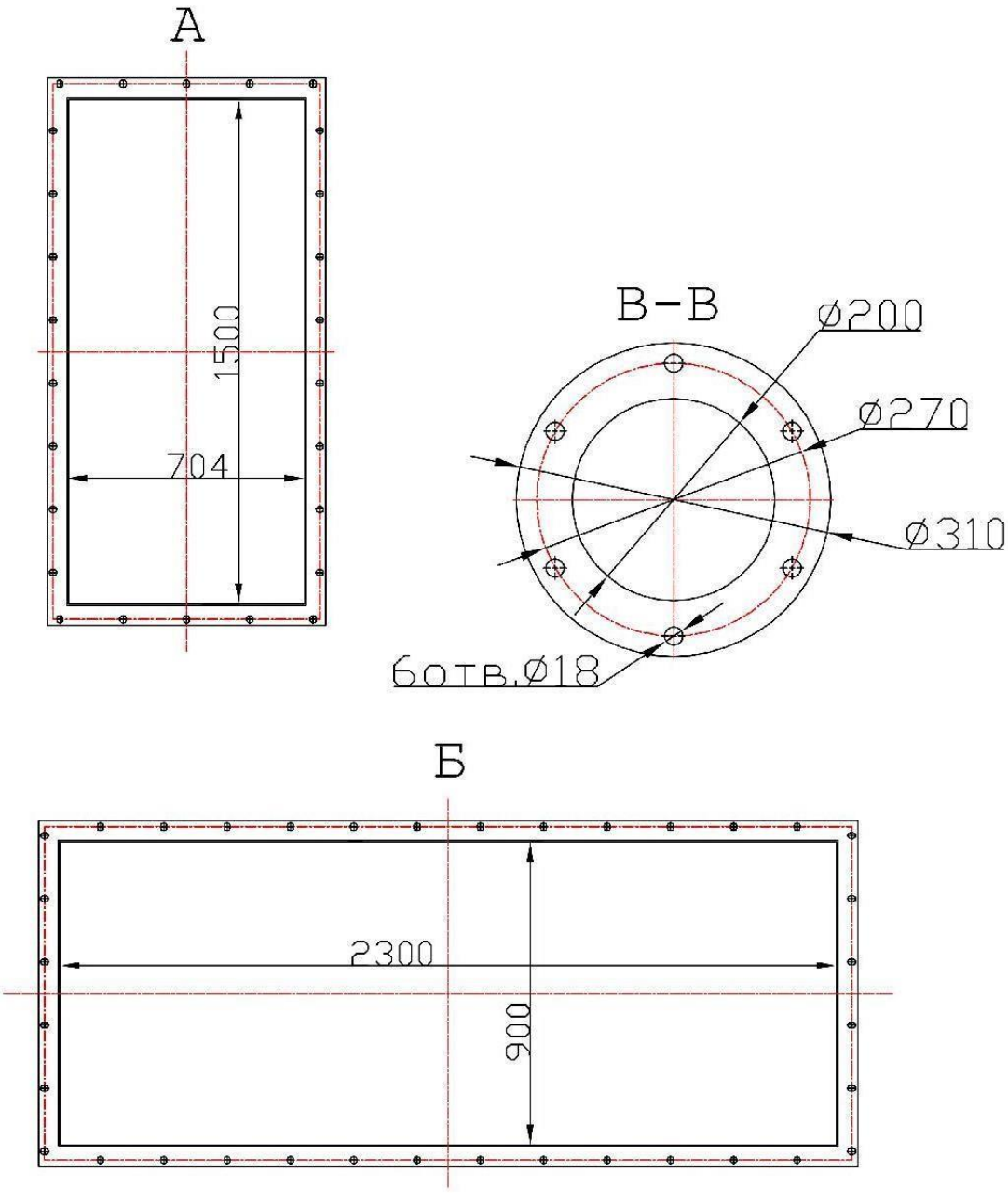

1. Предохранительный клапан.
2. Корпус.
3. Циклонный элемент.
4. Бункер.
5. Лопастной затвор.
6. Люк.

Технические характеристики ПБЦ-150

Наименование	Производительность по м^3/ч	Мощность шлюзового питателя, кВт	L, мм	B, мм	H, мм	a x b	a_1 x b_1	Масса, кг
ПБЦ-150/ПБЦГ2-155	155000-180000	0,7x3	6740	3846	8550	900x2300	700x1500	**23500**